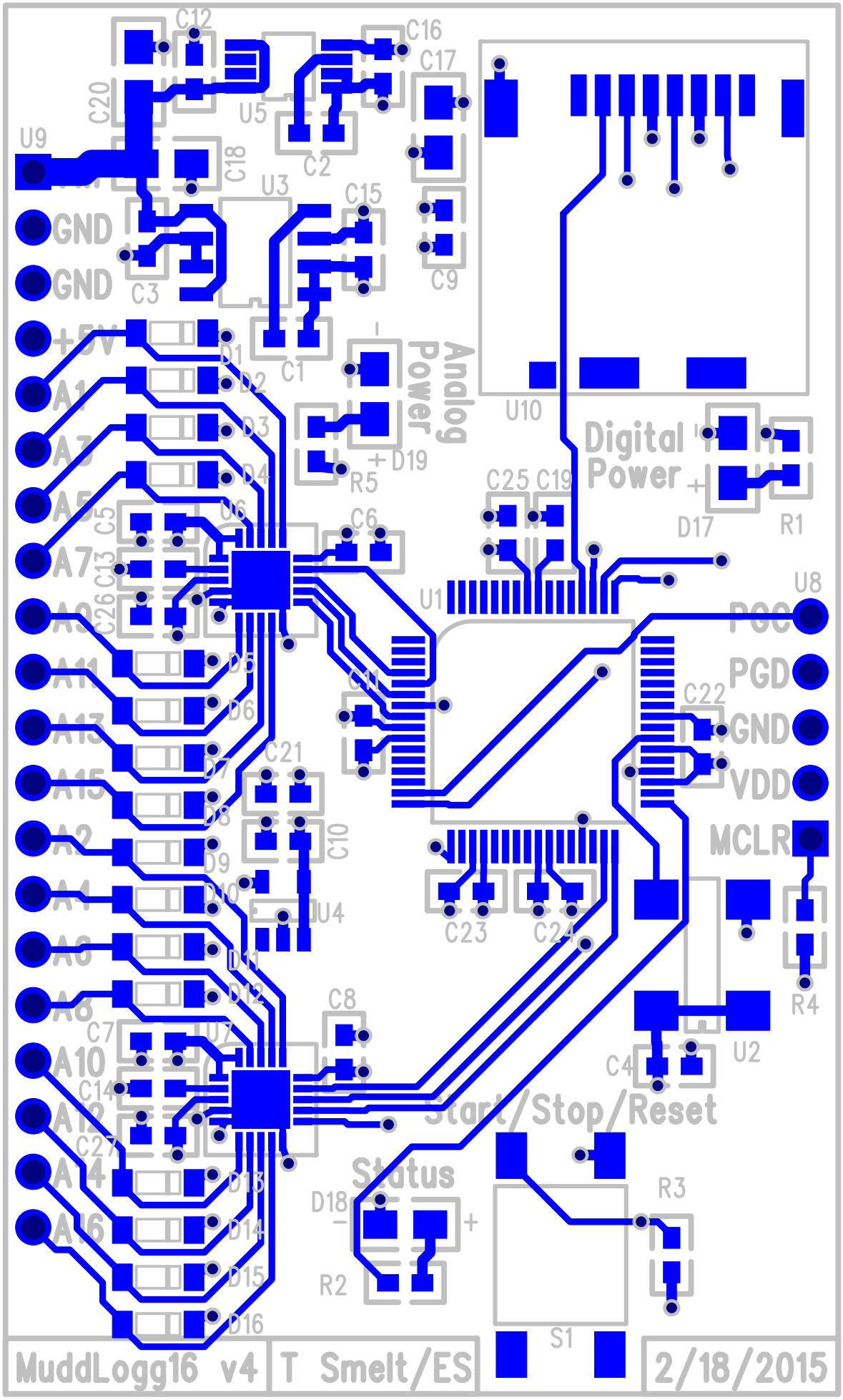
C12
C16
C17
C20
U5
U9
C18
C2
U3
C15
GND
GND
C3
C9
+5V
D1
C1
A1
D2
Analog
Power
A3
D3
U10
Digital
Power
A5
D4
D19
R5
C25
C19
D17
R1
A7
C5
D5
C6
C13
U1
U8
A9
C26
PGC
A11
D5
PGD
C11
C22
A13
D6
GND
A15
D7
C21
VDD
A2
D8
C10
MCLR
A4
D9
D10
U4
C23
C24
A6
D11
R4
A8
D12
C8
C7
U2
A10
U7
C4
C14
A12
Start/Stop/Reset
C27
A14
D13
Status
R3
D18
A16
D14
R2
D15
D16
S1
MuddLogg16 v4
T Smelt/ES
2/18/2015

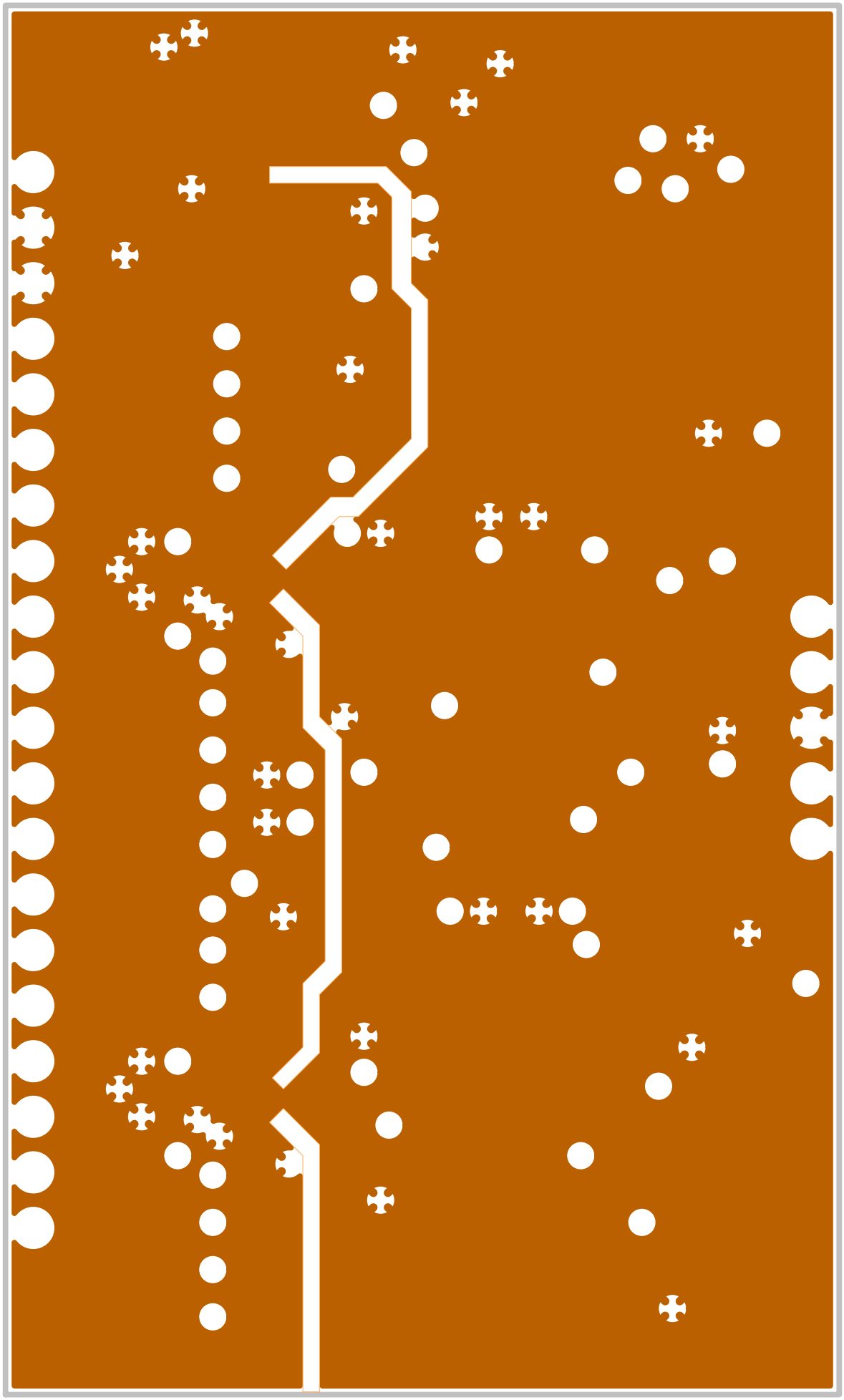

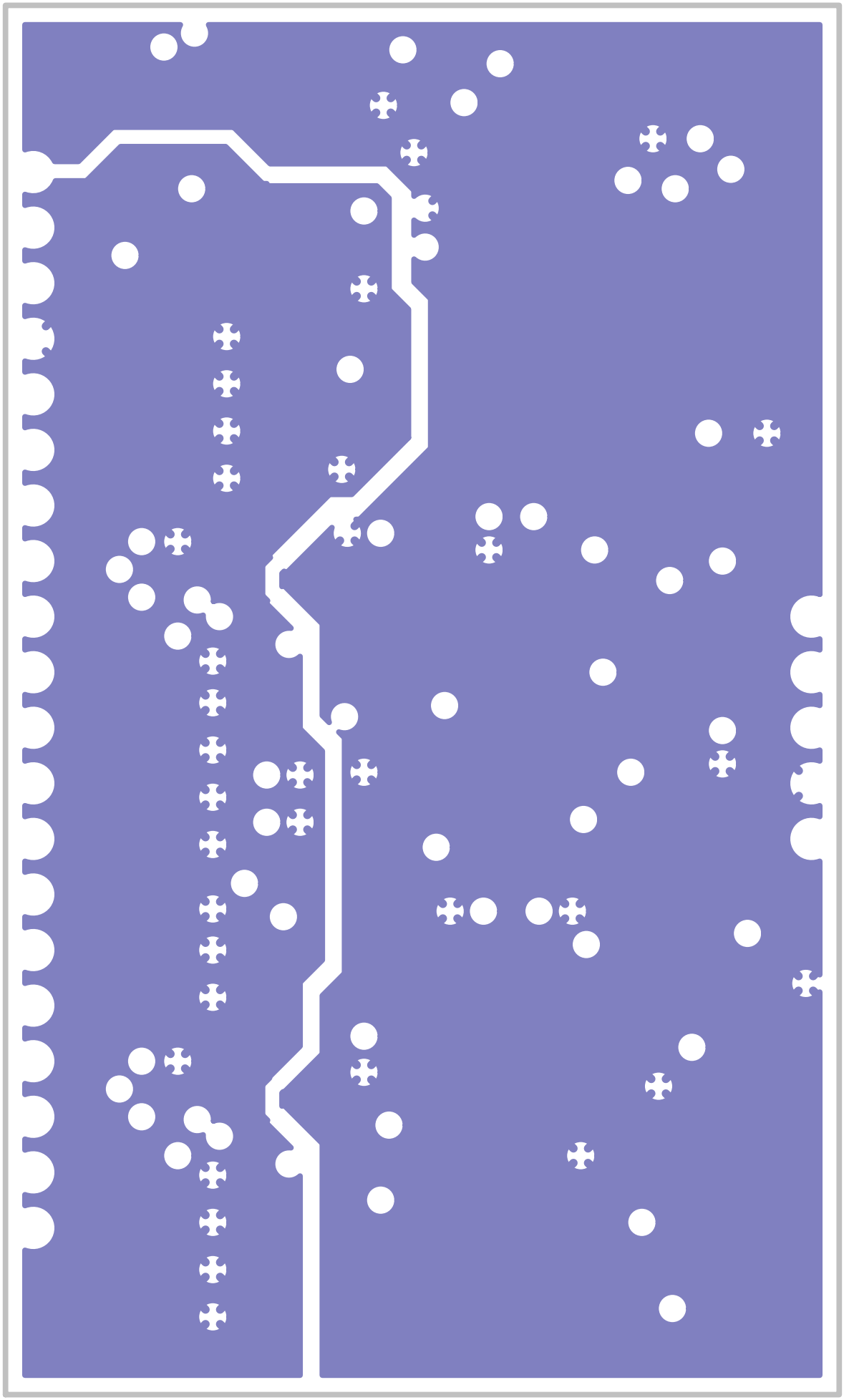

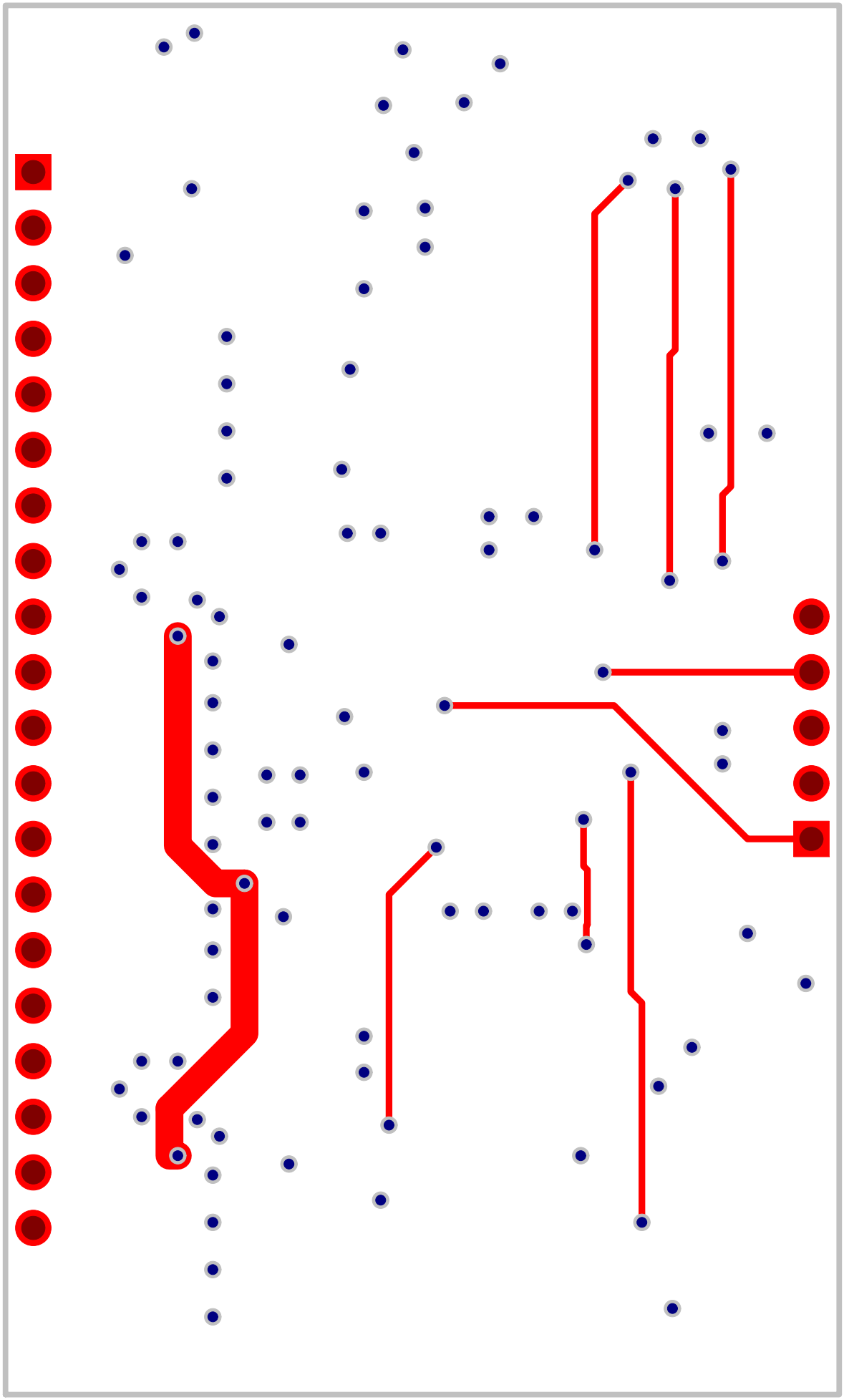

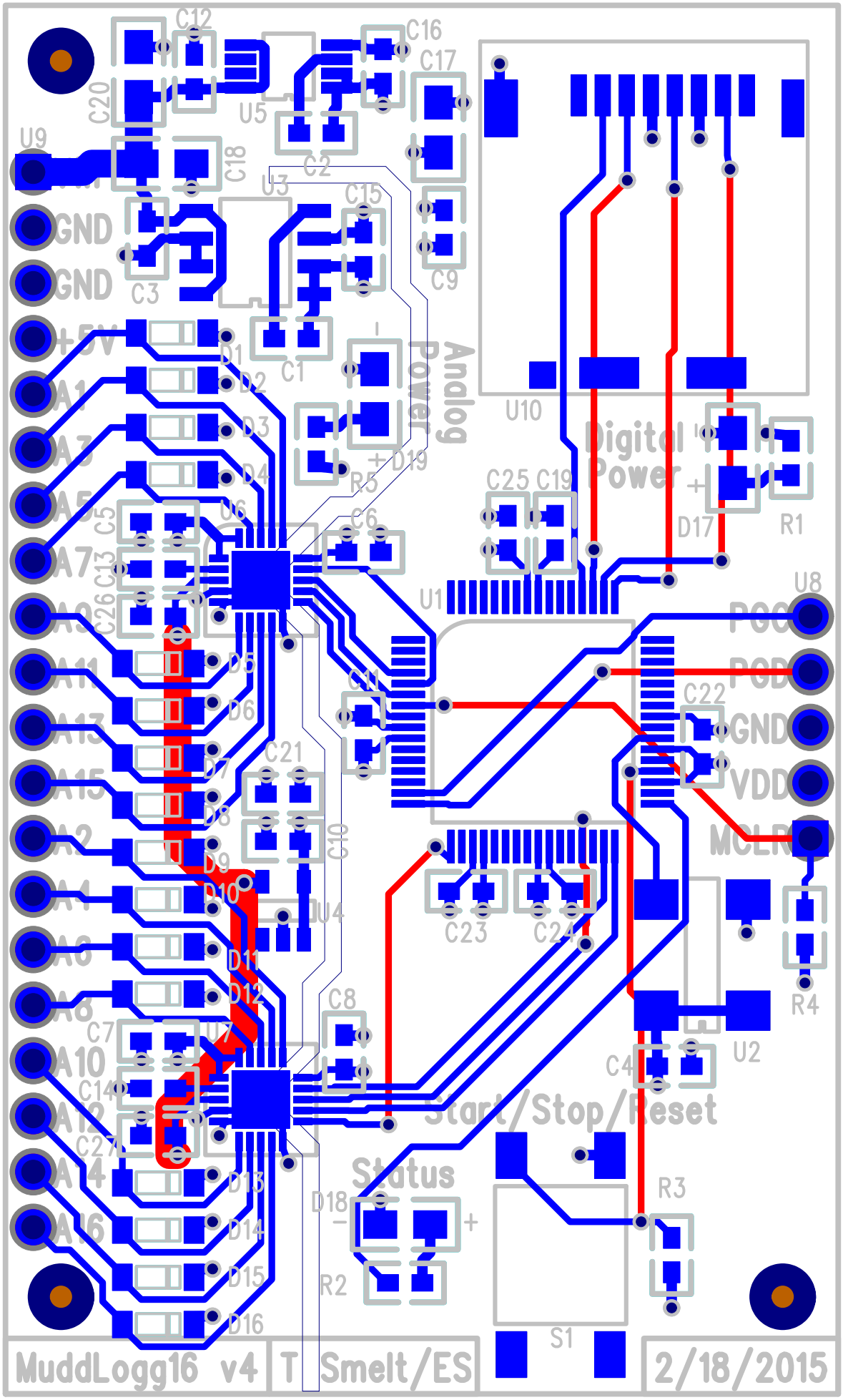
C12
C16
C17
C20
U5
U9
C18
C2
U3
C15
GND
GND
C3
C9
+5V
D1
C1
D2
Analog Power
D3
U10
D19
D4
R5
C25
C19
Digital Power
D17
R1
C5
D6
C6
A7
C13
C26
U1
U8
PGC
A9
D5
PGD
A11
C11
C22
D6
A13
GND
C21
D7
A15
VDD
D8
A2
C10
MCLR
D9
D10
A4
U4
C23
C24
A6
D11
R4
A8
D12
C8
C7
U7
U2
A10
C4
C14
A12
Start/Stop/Reset
C27
A14
D13
Status
R3
D18
A16
D14
R2
D15
D16
S1
MuddLogg16 v4
T Smelt/ES
2/18/2015